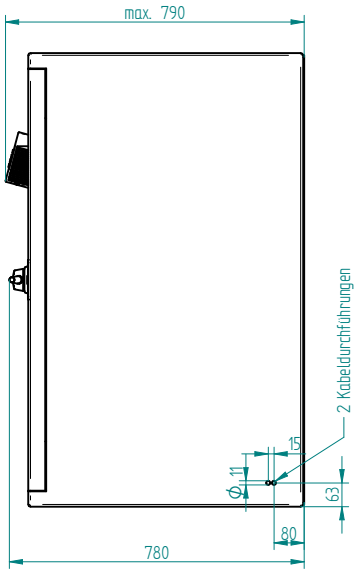

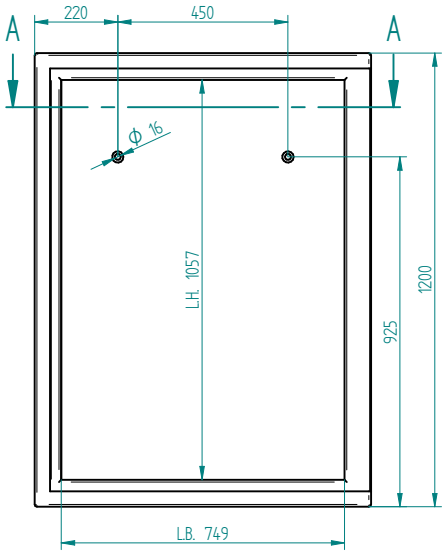

Schnitt A-A

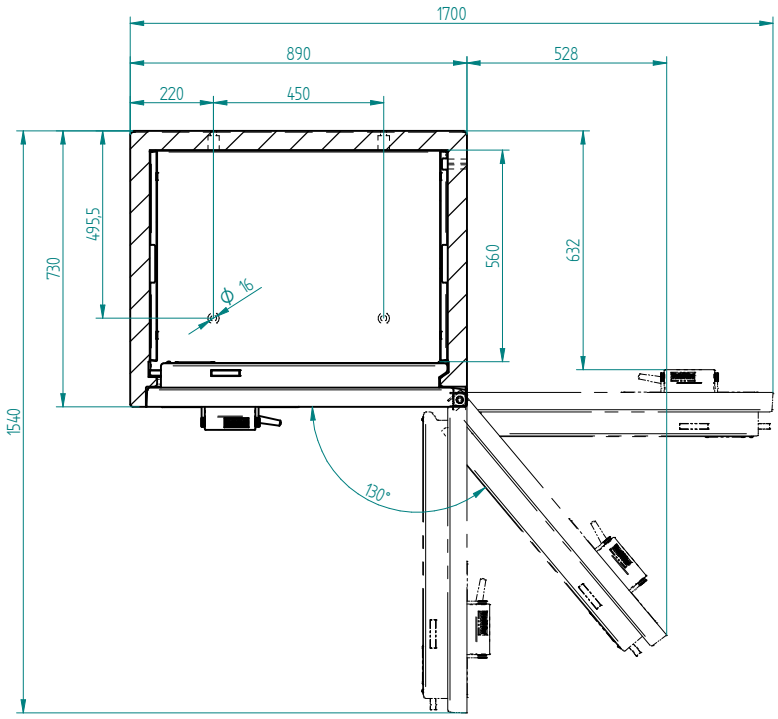

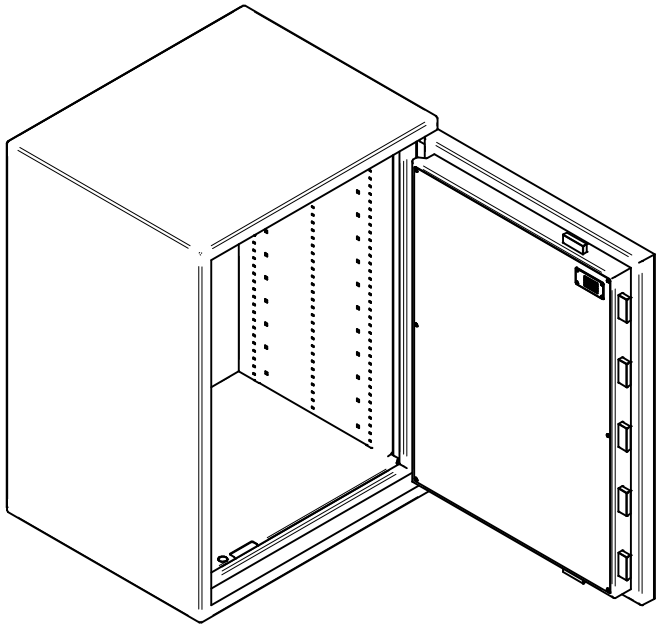

Bei 130° volle Innenbreite zugänglich

Typ	Aussenmasse			Innenmasse			Inhalt	Gewicht
	H	B	T	h	b	t		
1200-XL	1200	890	730	1057	749	560	443 l	ca. 740kg

Das Urheberrecht an diesen Zeichnungen und allen Beilagen, die dem Empfänger persönlich anvertraut sind, verbleibt jederzeit unserer Firma. Ohne unsere schriftliche Genehmigung dürfen sie nicht kopiert oder vervielfältigt, auch niemals dritten Personen mitgeteilt oder zugänglich gemacht werden

Massstab: 1:10

Werkstoff: -		Gewicht: -	
Materialstärke: -		Biegeradius innen: -	

Allgemeintoleranzen SN EN ISO 2768-mK

Längenmasse			Radien u. Fasenhöhen		
Nennmasse in mm			Nennmasse in mm		
0.5.6	6.30	30.120	0.5.3	3.6	6
±0.05	±0.1	±0.15	±0.2	±0.5	±1

Winkelmasse		
Nennmasse in °		
.10 ±1°	10.50 ±0°30'	50.120 ±0°20'

Werkstückkanten DIN 6784

	Name	Datum
Gezeichnet	ram	17.05.2019
Geprüft	R. Schmid	-

WALDIS Business 1200-XL

www.tresore.ch
WALDIS
CH-8153 Rümlang

Änderung		
Index	Datum	Name

Zeichnungs-Nr.: 100.0080
Revisions-Nr.: -
Projekt: -
Projekt-Nr.: -
Kunde: -

A3